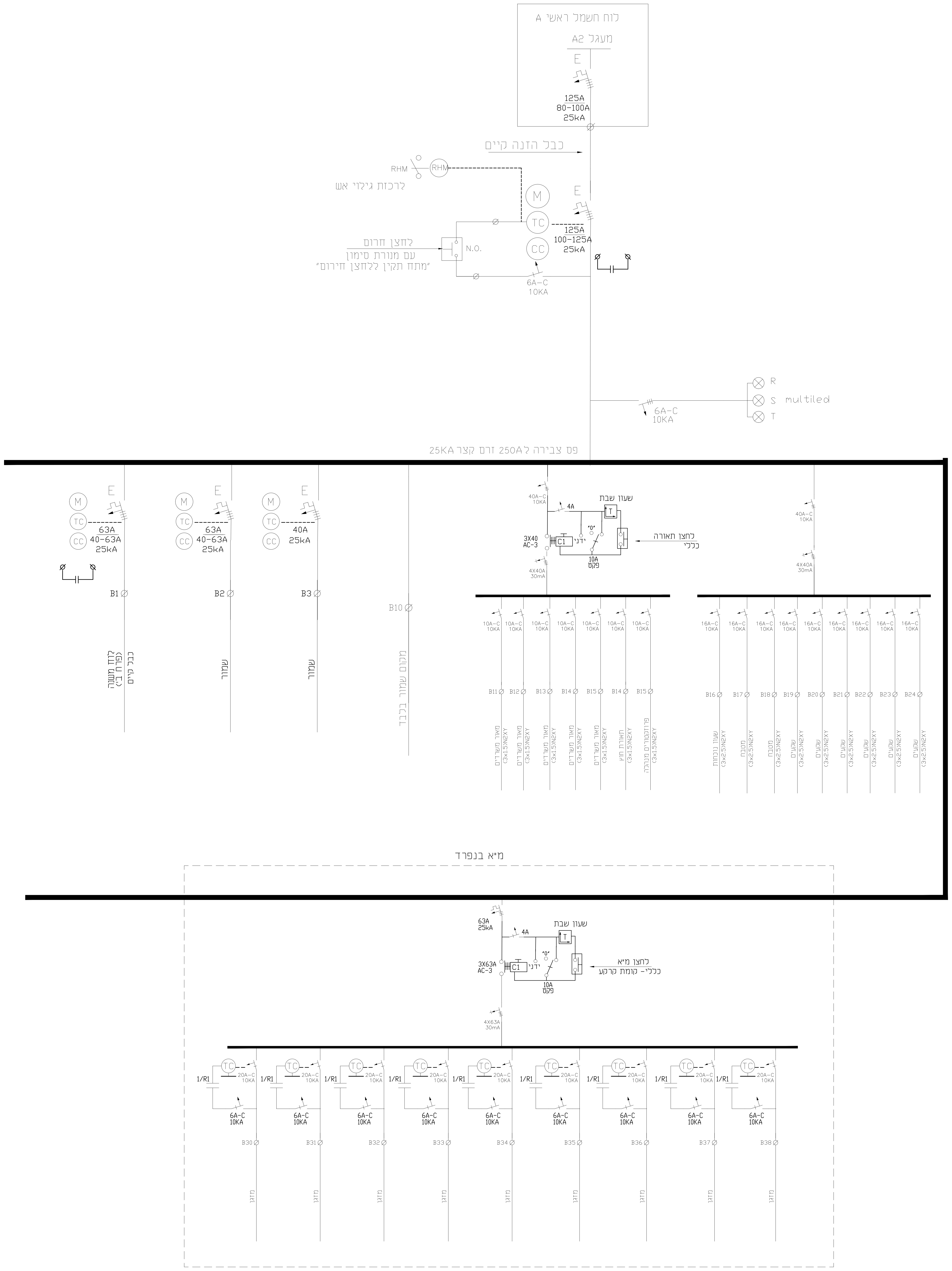
לוח חשמל ראשי A
מעגל A2
E
125A
80-100A
25kA
כבל הזנה קיים
RHM
RHM
לרכזת גילוי אש
M
TC
CC
E
125A
100-125A
25kA
לחצן חרום
עם מנורת סימון
"מתח תקין ללחצן חירום"
N.O.
6A-C
10KA
6A-C
10KA
R
S
T
multiled
פס צבירה ל250A זרם קצר 25KA
E
63A
40-63A
25kA
B1
לוח משנה (פרח ב')
כבל קיים
E
63A
40-63A
25kA
B2
שמור
E
40A
25kA
B3
שמור
B10
מקום שמור בלבד
40A-C
10KA
4A
שעון שבת
T
3X40
AC-3
C1
ידני
"0"
10A
פקט
לחצן תאורה
כללי
4X40A
30mA
10A-C
10KA
B11
B12
B13
B14
B15
B14
B15
מאור משרדים (3x1.5)N2XY
מאור משרדים (3x1.5)N2XY
מאור משרדים (3x1.5)N2XY
מאור משרדים (3x1.5)N2XY
מאור משרדים (3x1.5)N2XY
תאורת חוץ (3x1.5)N2XY
פרוזקטורים מנהלה (3x1.5)N2XY
40A-C
10KA
4X40A
30mA
16A-C
10KA
B16
B17
B18
B19
B20
B21
B22
B23
B24
שעון נוכחות (3x2.5)N2XY
מטבח (3x2.5)N2XY
מטבח (3x2.5)N2XY
שקעים (3x2.5)N2XY
שקעים (3x2.5)N2XY
שקעים (3x2.5)N2XY
שקעים (3x2.5)N2XY
שקעים (3x2.5)N2XY
שקעים (3x2.5)N2XY
מ"א בנפרד
63A
25kA
4A
שעון שבת
T
3X63A
AC-3
C1
ידני
"0"
10A
פקט
לחצן מ"א
כללי- קומת קרקע
4X63A
30mA
TC
1/R1
20A-C
10KA
6A-C
10KA
B30
B31
B32
B33
B34
B35
B36
B37
B38
מזגן

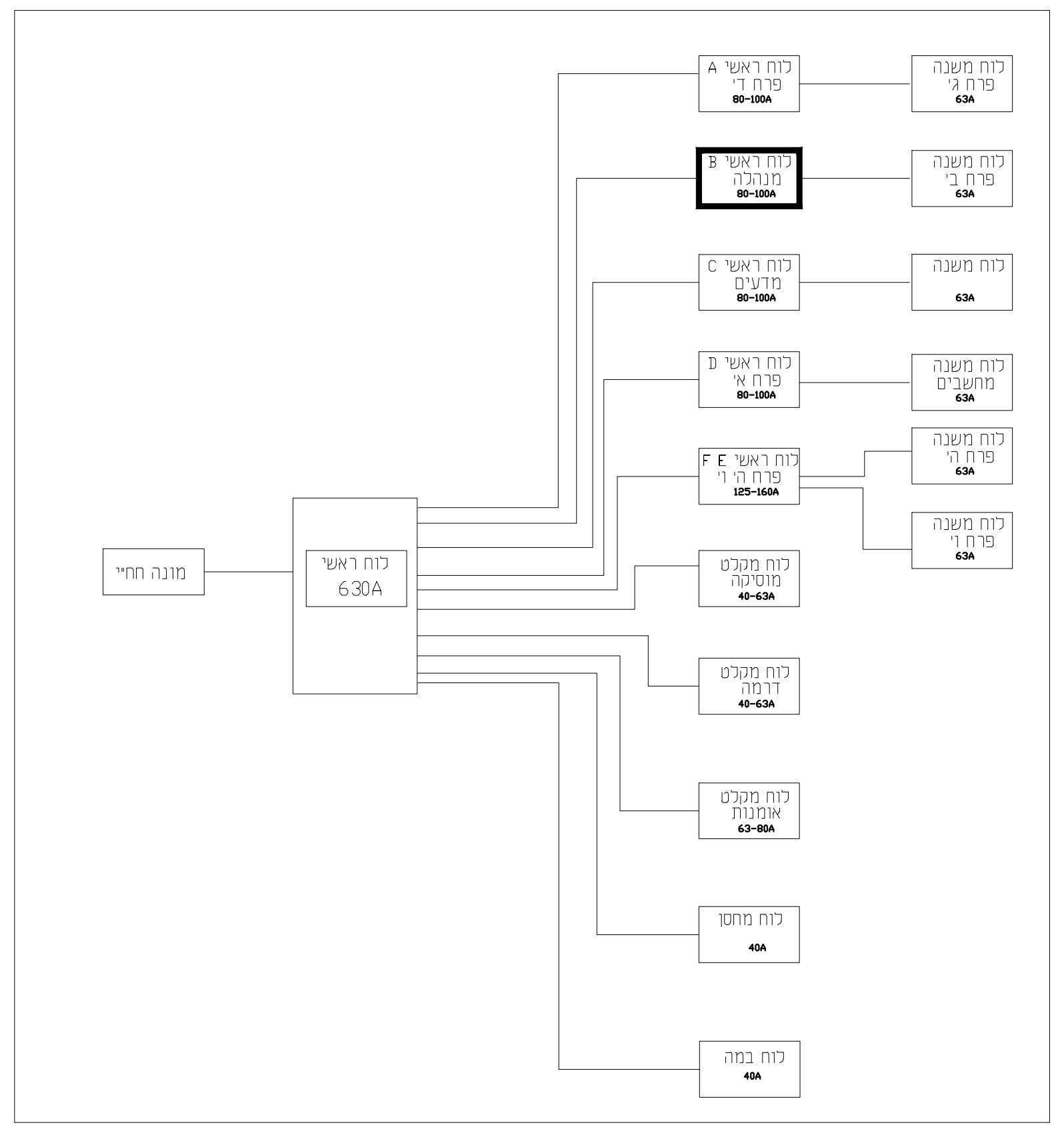
מונה חח"י
לוח ראשי
630A
לוח ראשי A
פרח ד'
80-100A
לוח משנה
פרח ג'
63A
לוח ראשי B
מנהלה
80-100A
לוח משנה
פרח ב'
63A
לוח ראשי C
מדעים
80-100A
לוח משנה
63A
לוח ראשי D
פרח א'
80-100A
לוח משנה
מחשבים
63A
לוח ראשי F E
פרח ה' ו'
125-160A
לוח משנה
פרח ה'
63A
לוח משנה
פרח ו'
63A
לוח מקלט
מוסיקה
40-63A
לוח מקלט
דרמה
40-63A
לוח מקלט
אומנות
63-80A
לוח מחסן
40A
לוח במה
40A

הערות ללוח :

-הלוח ייבנה פח בעובי 1.5 מ"מ, צבוע פעמיים צבע יסוד וצבע סופי אפוקסי אלקטרוסטטי-בגוון בז'.

2. פסי צבירה בלוח ישולטו- N,T,S,R ע"י מדבקות אוריגינליות.

3. במהדקי כניסה ללוח יש לבצע כיסוי פלסטי ושלט "הזנת חשמל ראשית" (חיוני/בלתי חיוני/ סופר חיוני/ UPS)

4. מהדקים-כל מהדק ישולט ע"י סימון פלסטי אוריגינלי. יש להתקין מהדקים שמורים גם עבור מאמ"תים שאינם מותקנים ומצויינים בתכנית במקום שמור בלבד. מהדקים יהיו מטיפוס ווידמילר או פניקס.

5. שילוט -שילוט הלוח יבוצע על פנלים ודלתות וכן על אביזרים פנימיים ע"י שלטי סנדויץ-המהדקים ע"י דבק וברגים.

6. כל מוליך בלוח כולל מוליכי פזה, אפס והארקה-ישולטו ע"י שלט פלסטי -עליו חרוט מספר המעגל.

7. כל כבל המחובר ללוח ישולט ע"י שלט סנדוויץ עליו כתוב מספר המעגל

8. חיווט כבלים ללוח-יבוצע בצורה מסודרת. הכבלים יחוזקו לפרופיל בתא מהדקים

9. באחריות הקבלן לבצע מדידות מדוייקות של נישות בקירות ולהתחשב בכל גורם המגביל את מידות הלוח.
הגשת תכנית לאישור המתכנן תבוצע רק לאחר שהקבלן בדק את המידות באתר.

או מעל ללוח כאשר אינם לוחצים אחד על השני. לצורך כך יש לבנות תא מהדקים מתאים.
אישור לוחות ע"י המתכנן אינו מהווה אישור לגבי התאמת המידות לנישות
או מגבלות אחרות-והקבלן ישא בכל ההוצאות עקב אי התאמת הלוח.

10. יותקן תיק תכניות בנוי פח-כולל שלט חיצוני-"תכניות מתחת לפנל".

11. ראה הנחיות נוספות במפרט הטכני.

12. לפני ביצוע הלוח, יגיש הקבלן תכניות ביצוע לאישור המזמין כמפורט במפרט הטכני. אין להתחיל בביצוע הלוח לפני קבלת אישור המתכנן בכתב.

13. דלתות חיצוניות לנישה.אין להזמין או לבצע דלתות לנישות בחזית לוחות עד שלוחות יותקנו באתר. חלוקת דלתות ומסגרות תתכונן ותבוצע כך שפרופילים לא יפריעו לטיפול בציוד שבלוח החשמל.

14. יש לבצע סינאופטיקה בחזית הלוח להפרדה בין השדות השונים.

15. הלוח יכלול פנלים עם ברגים קבועים במידה והלוח יותקן בנישה ללא דלתות חיצוניות , הלוח יכלול גם דלתות

16. תכנון ייצור הלוח יכלול לפחות 30% מקום שמור.

17. יש להתקין מהדקי תקשורת של מכשיר הSATEC בפס מהדקי הלוח .

18. היצרן יבדוק הגנות עורפיות של מפסקים לזרמי קצר .

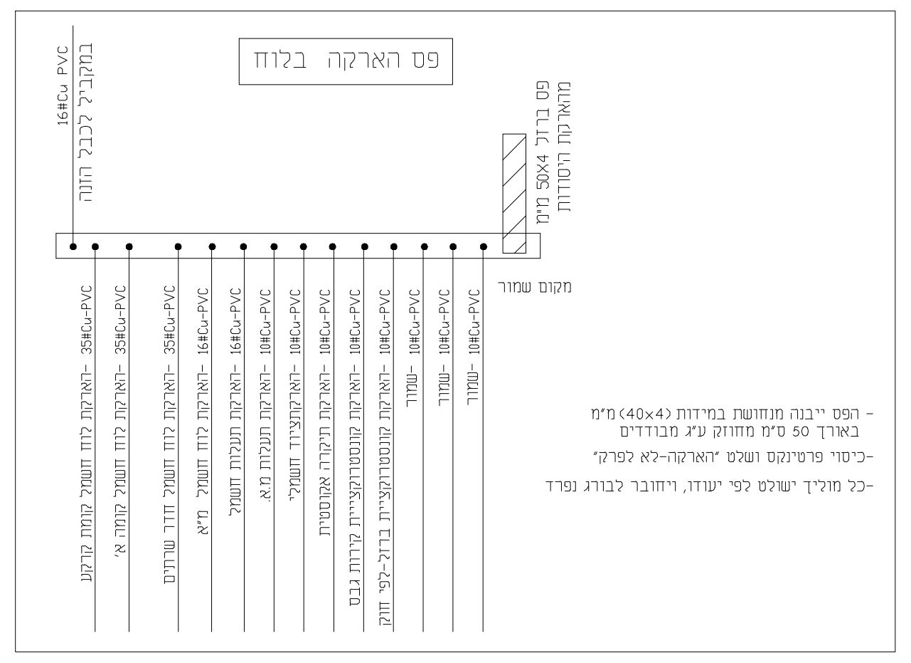
פס הארקה בלוח
16#Cu PVC
במקביל לכבל הזנה
פס ברזל 50X4 מ"מ
מהארקת היסודות
מקום שמור
35#Cu-PVC -הארקת לוח חשמל קומת קרקע
35#Cu-PVC -הארקת לוח חשמל קומה א'
35#Cu-PVC -הארקת לוח חשמל חדר שרתים
16#Cu-PVC -הארקת לוח חשמל מ"א
16#Cu-PVC -הארקת תעלות חשמל
10#Cu-PVC -הארקת תעלות מ.א.
10#Cu-PVC -הארקתציוד חשמלי
10#Cu-PVC -הארקת תיקרה אקוסטית
10#Cu-PVC -הארקת קונסטרוקציית קירות גבס
10#Cu-PVC -הארקת קונסטרוקציית ברזל-לפי חוק
10#Cu-PVC -שמור
10#Cu-PVC -שמור
10#Cu-PVC -שמור

- הפס ייבנה מנחושת במידות (40x4) מ"מ באורך 50 ס"מ מחוזק ע"ג מבודדים

-כיסוי פרטינקס ושלט "הארקה-לא לפרק"

-כל מוליך ישולט לפי יעודו, ויחובר לבורג נפרד

מקרא

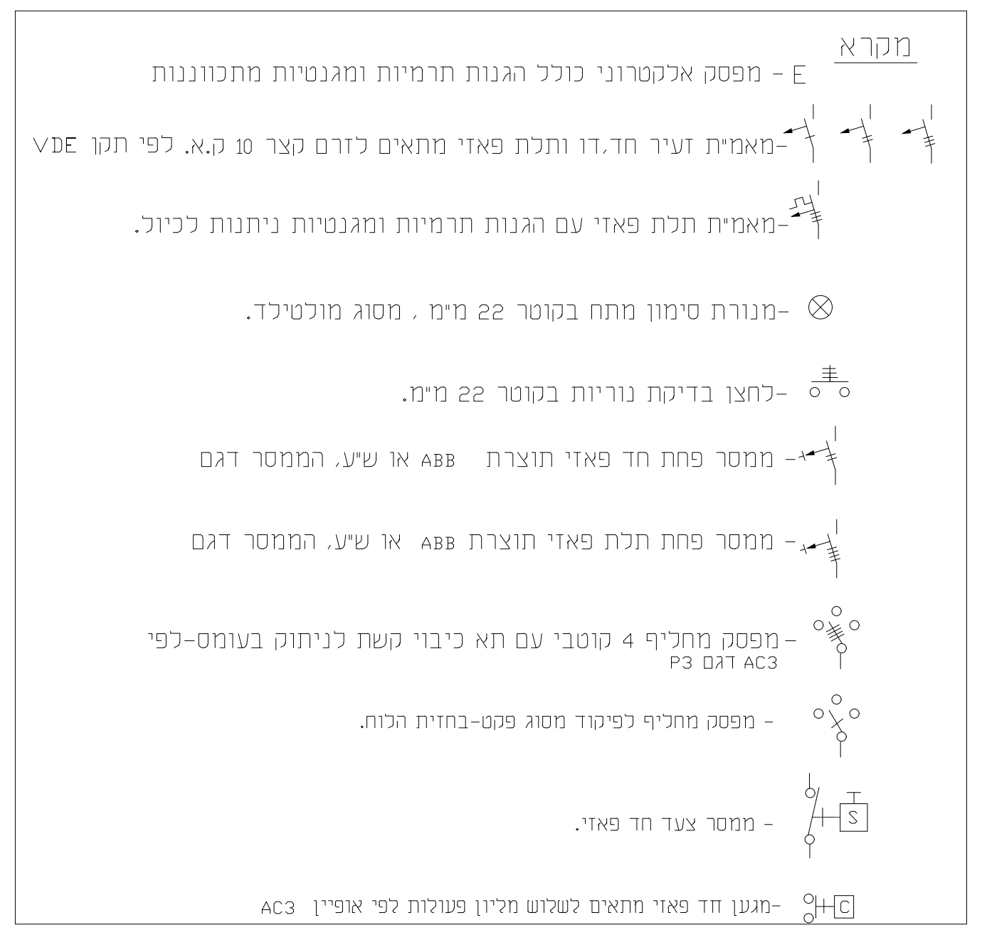

E - מפסק אלקטרוני כולל הגנות תרמיות ומגנטיות מתכווננות

-מאמ"ית זעיר חד,דו ותלת פאזי מתאים לזרם קצר 10 ק.א. לפי תקן VDE

-מאמ"ית תלת פאזי עם הגנות תרמיות ומגנטיות ניתנות לכיול.

-מנורת סימון מתח בקוטר 22 מ"מ , מסוג מולטילד.

-לחצן בדיקת נוריות בקוטר 22 מ"מ.

- ממסר פחת חד פאזי תוצרת ABB או ש"ע, הממסר דגם

- ממסר פחת תלת פאזי תוצרת ABB או ש"ע, הממסר דגם

-מפסק מחליף 4 קוטבי עם תא כיבוי קשת לניתוק בעומס-לפי AC3 דגם P3

- מפסק מחליף לפיקוד מסוג פקט-בחזית הלוח.

- ממסר צעד חד פאזי.

-מגען חד פאזי מתאים לשלוש מליון פעולות לפי אופיין AC3

מראה עקרוני ללוח חשמל

גודל הלוח במדויק יקבע ע"י יצרן הלוחות

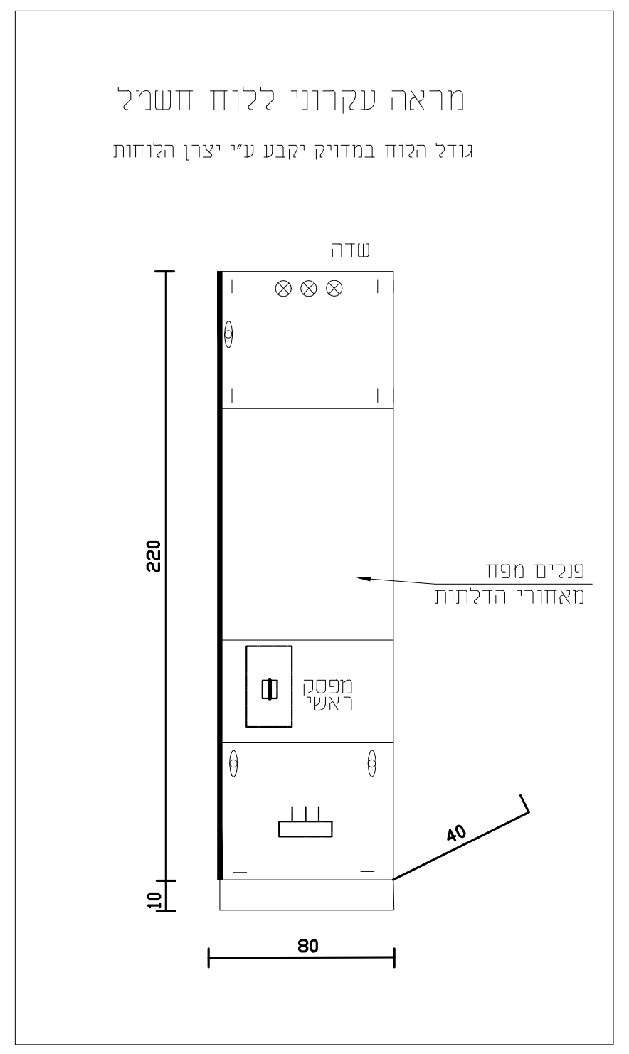
שדה
פנלים מפח
מאחורי הדלתות
מפסק
ראשי
220
10
80
40

באחריות הקבלן לבדוק הצורך בהכנסת הלוח למקומות בחלקים-ולבצע בהתאם-ללא תמורה כספית נוספת

ביצוע גילוי וכיבוי אש בלוח זה

הלוח יבוצע לפי תקן 61439
TYPE TESTED FORM 2B

יש להשאיר 30 אחוז מקום שמור בלוח

רשימת הפצה

תפקיד	שם	תאריך:					
המזמין							
מ.הפרוייקט							
אדריכל							
קונסטרוציה							
קבלן							
מים וביוב							
פיתוח							
מיזוג							
אלומניום							
נגרות							
חשמל							
א.אבן							
ריצוף							

שינויים ועדכונים

תאריך	מס'	מהות השינוי/עדכון

Vaitzman Liberman Electrical Engineering
ויצמן ליברמן הנדסת חשמל

ויצמן ליברמן – הנדסת חשמל בע"מ
מייל : vl.yafit@gmail.com
משרד : 08-8530750
נייד : 052-2396307

AS MADE	לביצוע	למכרז	לאישור
○	○	●	○

פרויקט
התייעלות אנרגטית
ניצני אשכול

שם התוכנית:

לוח חשמל מנהלה B
לדוגמא

שם הקובץ:	ק.מ.:
3145–boards	—
מהדורה :	תאריך :
מכרז 0	22-06-17

המבצע אחראי לבדיקת המידות ולהתאמתן למקום.
על המבצע לבקר את כל המידות ועל כל טעות או אי התאמה עליו להודיע למתכנן.
אין לקבוע גדלים ע"י מדידה בשרטוט.

כל הזכויות שמורות למתכננים אין להעתיק , לשנות או להשתמש בתוכנית וברעיונות הגלומים בה ללא אישור מפורש.
©