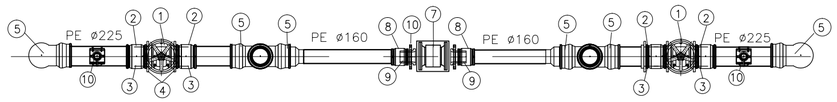

מבט על

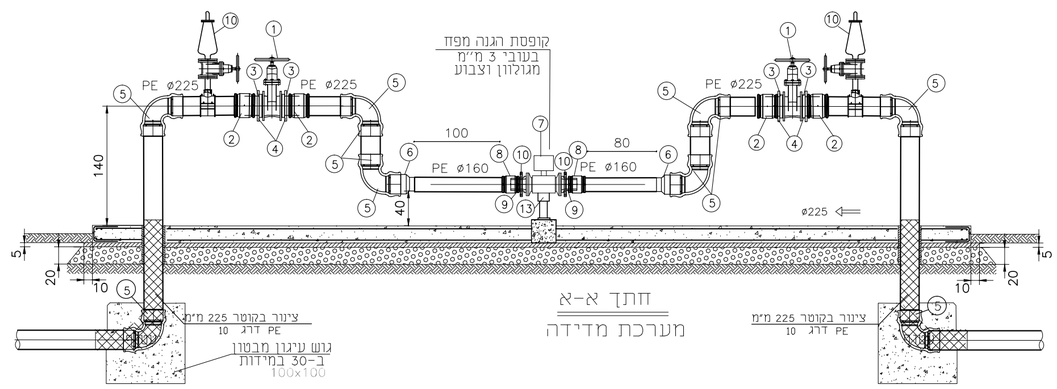

חתך א-א

מערכת מדידה

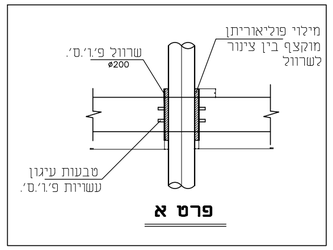

פרט א

רשימת אביזרים הדראולים וספחים בצנרת פלדה.

מס'		כמות
1	מגוף טריז בקוטר "8 דגם 1511 תוצרת "הכוכב" עם ציפוי רילסן או ש.ע.	2
2	מצמד דו כיווני ø225 תוצרת "פלסאון" מס' 490100	2
3	מתאם אוגן ø225 תוצרת "פלסאון" מס' 460207	4
4	אוגן מצופה ø225 תוצרת "פלסאון" מס' 09903	4
5	זווית "90 ø225 תוצרת "פלסאון" מס' תוצרת "פלסאון" מס' 460507/490507	8
6	מעבר קצר PE לריתוך פנים ø160xø225 תוצרת "פלסאון" מס' 4611S7/4911S7	2
7	מד לחץ משוכך נוזל (גליצרין) בקוטר תצוגה "6 עם דיאפרגמה מנירוסטה 316	1
8	מצמד דו כיווני ø160 תוצרת "פלסאון" מס' 490100	2
9	מתאם אוגן ø160 תוצרת "פלסאון" מס' 460207	2
10	אוגן מצופה ø160 תוצרת "פלסאון" מס' 09903	2
11	שסתום אוויר משולב לביוב "ø2 דוגמת תוצרת א.ר.י. דגם "סער" D-020 או ש.ע.	2
12	אוגן לציגור פלדה לפי תקן DIN בקוטר "ø2	2
13	תמיכה לאביזרים	1

הערות :

1. כל הפריטים מפלדה בתוך בור השאיבה יהיו מנירוסטה 316
2. כל ציוד, צנרת ואביזרים של התחנה יותקנו בהתאם לדרישות היצרן/ספק ולפי הנחיות המפקח.

לאחר התקנת הציוד תבוצע בדיקת תקינות התקנה והפעלת הציוד. כל בדיקה תבוצע ע"י שרות שדה של היצרן/ ספק, בנוכחות הקבלן והמפקח.
תוצאות כל בדיקת יירשמו בדו"ח בחתימת הנציג האחראי של היצרן, הקבלן והמפקח .

המבצע אחראי לבדיקת המידות ולהתאמתן במקום

תאריך	מס'	מהות העדכון	חתימה

שם המזמין:
מועצה אזורית אשכול

שם העבודה:
מט"ש חולית
מאגר קולחים

שורץ אריה
מהנדסים יועצים
ב"ש - יהודה הנחתום 4 טל: 08-6281292/3/4,פקס:08-6285920
e_mail: as@as-eng.com
site: www.as-eng.com

ערך:	תכנן	שרטט:	אשר:
שרטט:	ג.ה.	א.ח.	א.ש.
אשר:	א.ש.	א.ש.	א.ש.

שם הגיליון:
מערכת מדידה "8
עם מד מים "6

מס' הגיליון:
2246-1/ 018

מס' גירסה 2	קנה מידה	1:25
	תאריך:	03.09.20
	גודל גיליון:	400x600

אין למדוד מהשרטוט
אם אתה בספק - שאל שניית

לעיון	לאישור	למכרז	לביצוע
תאריך	תאריך	24.09.20 תאריך	תאריך

קובץ:
k:\dwg\moazot\eshkol\2246 holit matash\2246-1\p2\2246-1-018_p2.dwg
2246-1-017