הערות

1. סוג הבטון ב-40 דרגת חשיפה -3 , מתערובת מיוחדת מותאמת למבני מים לפי המפרט המיוחד.
2. הפלדה מצולעת (⊕) לפי תי 4466
3. הרשתות המרותכות (⊕) לפי תי 4466 חלק 4.
4. חפיפות הרשתות 60 סמ לפחות .חפיפות בין ברזלים 65d לפחות.
5. עובי כיסוי בטון 5 סמ.
6. כל השרוולים והצינורות העוברים דרך הקירות והתקרה יבוצעו לפי תכניות DHV .
7. כל עבודות העפר יבוצעו לפי דו"ח והנחיות של יועץ הקרקע ישראל קלר .

חתך A-A
1:50

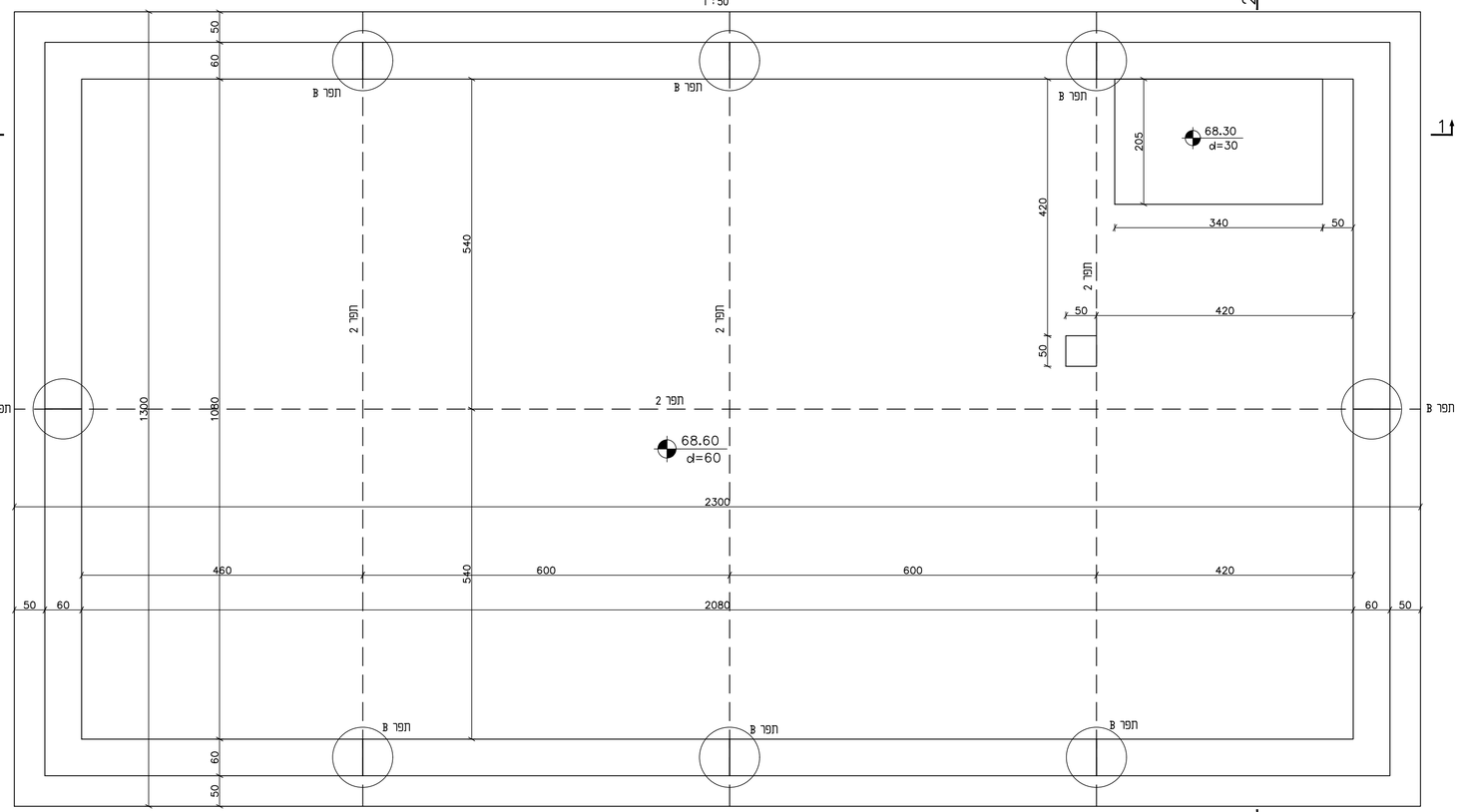

חתך B-B
1:50

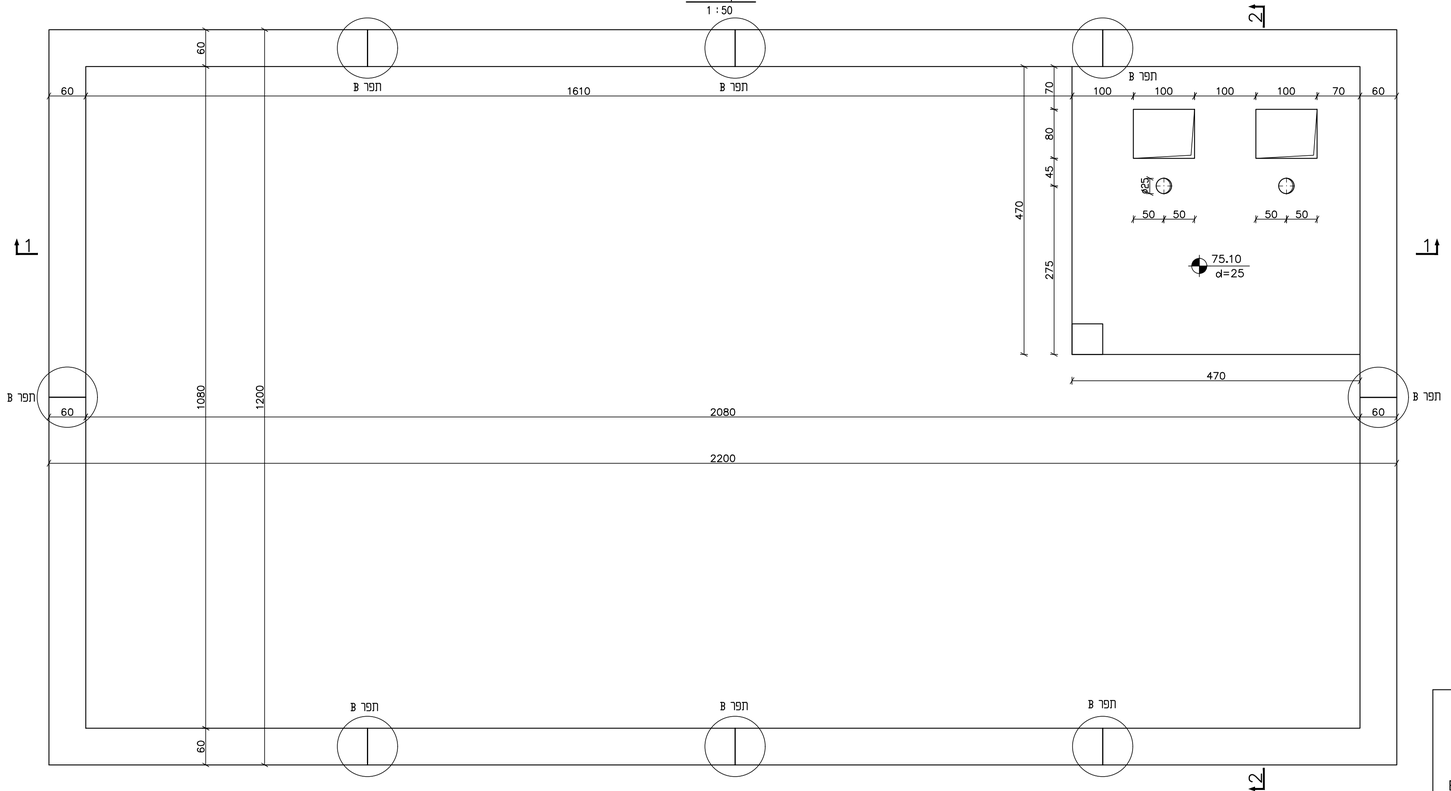

פרט תפר "B"
1:10

הערה: יש להקפיד על ויבריציה מצידי רצועת הפי.וי.טי. שתבוצע בזהירות מרובה

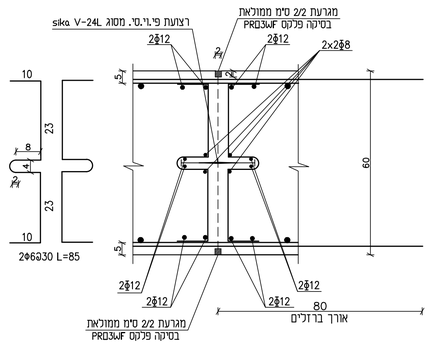

פרט תפר "2"
1:10

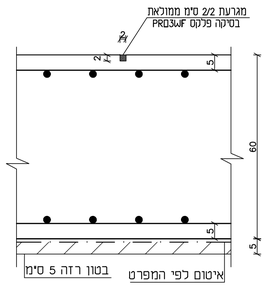

דוד שחם - הנדסת מבנים
רח' החרושת 7 רמת-השרון 47279
טל' 03-5479122 , פקס' 03-5472792
E-MAIL shahm505@netvision.net.il

מס'	תאריך	תכנן	שרטט	בקר	אשר	תיאור השינויים
0	30.09.2024	דוד	סונה	דוד	דוד	למכרז

לעיון ○ | למכרז ● | לביצוע ○ | מהדורה/שינוי 0

פרויקט:
הרחבת מטיש חולית

שם התכנית:
אחסון ואיוורור בוצה
תכניות ופרטים

כתובת:

מועצה אזורית אשכול

dhv med engineering for tomorrow's environment
רח' הפנינה 2 רעננה
בניין מיקרוסופט בניסה E1
טל. 09-8852312
פקס. 09-8853901
www.dhvmed.com

levels in : level measures in: measures scale : 1:50 1:10	drawing size A1	project number 1806-002
file number 1806-002-35-11-001	drawing number 1806-002-35-11-001	

© DHV MED Ltd. This drawing is the property of DHV MED Ltd. It may not be reproduced and for made public by print, photocopy, microfilm or any other means, without the prior written permission of DHV MED Ltd., and it may be not be used without such permission for any work other than the one for which it was made

100 mm.