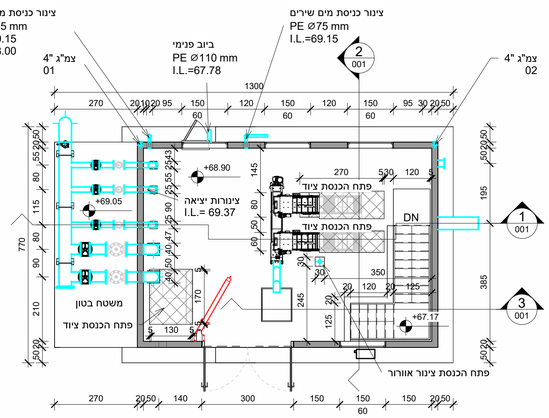

1 תכנית מפלס71.80
1 : 100

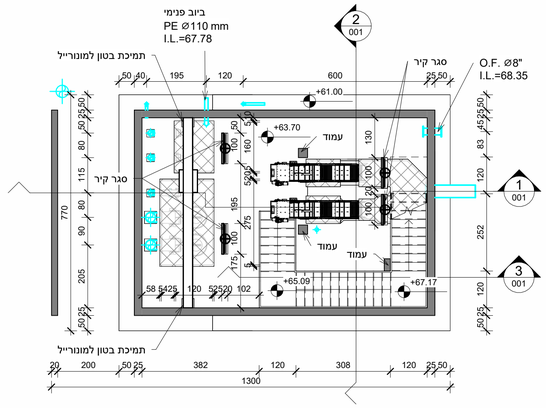

2 תכנית מפלס68.60
1 : 100

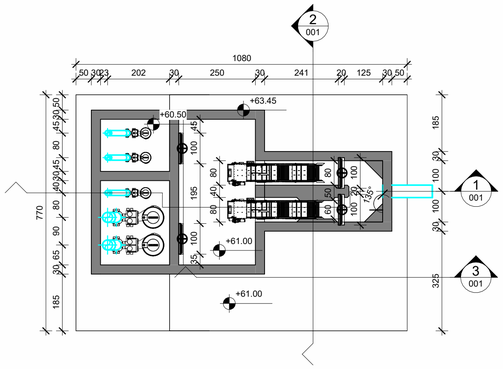

3 תכנית מפלס63.30
1 : 100

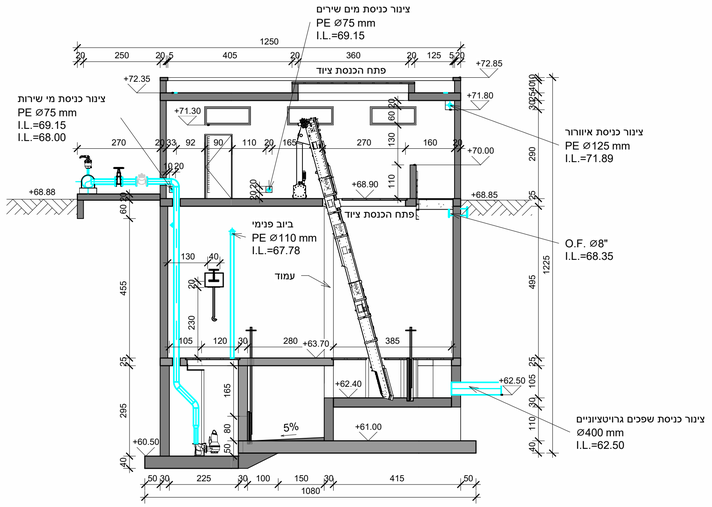

4 1-1
1 : 100

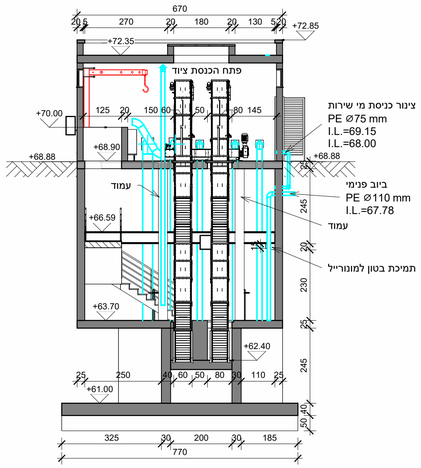

5 2-2
1 : 100

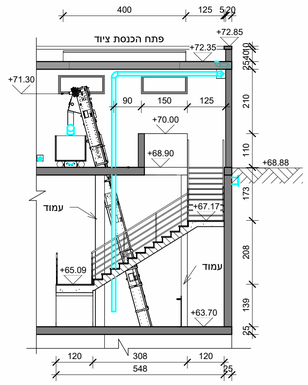

6 3-3
1 : 100

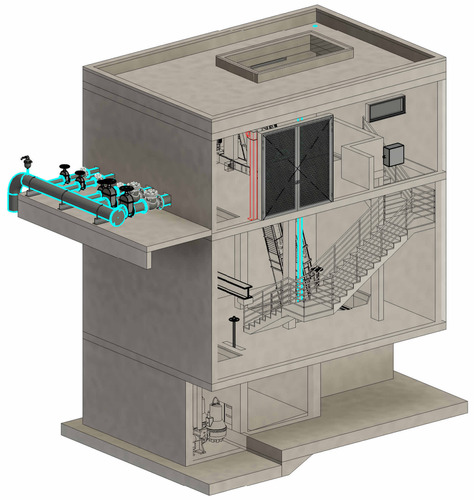

7 3D

מס'	תאריך	תכנן	שרטט	בקר	אשר	תיאור השינויים	
1	13.09.24	א.כ.	י.פ.	י.ס.	ח.ק.	למכרז	

1 | לביצוע | למכרז | לעיון

פרוייקט:
הרחבת מט"ש חולית

שם התכנית:
ת"ש לשפכים גרביטציונים
מבט על ,חתכים ופרט

לקוח:
מועצה אזורית אשכול

DHV MED Ltd.
This drawing is the property of DHV MED Ltd. Reproduced, cast or made public by print, photocopy, microfilm or any other means, without the prior written permission of DHV MED Ltd., and it may be used for said purpose only. Scale of this drawing may be changed by photo & copy process.

dhv med engineering for tomorrow's environment
רח' הפנינה 2 רעננה
בניין מיקרוסופט כניסה E1
טל. 09-8852312
פקס. 09-8853901
www.dhvmed.com

LEVELS IN: m
MEASURES IN: cm
SCALE: 1 : 100
DRAWING SIZE: A1
PROJECT NUMBER: 1806-002
FILE NUMBER: 1806-002-20-02-001
DRAWING NUMBER: 1806-002-20-02-001